ORANGE7
www.orangeseven.pl

DYSTRYBUCJA MATERIAŁÓW INSTALACYJNYCH
DYSTRYBUCJA CHEMII BUDOWLANEJ

Orange Seven, ul. Kasprowicza 15, 41-503 Chorzów
tel. 32/ 249 06 38, fax 32/ 241 29 51, tel. kom. +48 605 227 040, tel. kom. +48 505 657 795, e-mail: biuro@orangeseven.pl

Instalacje

SIECI GAZOWE

SIECI WODOCIĄGOWE

SKŁADY „KROPELEK"

SIECI KANALIZACYJNE

SKŁADY „PECEFAŁ"

SIECI CIEPŁOWNICZE

DROGOWNICTWO

SKŁADY „ŻELIWIARZ"

1. 236. I. CENNIK PODSTAWOWY SIECI GAZOWE

KUREK KULOWY G TRÓJDROŻNY POZIOMY WKVT WKVL KARTA A

EDYCJA I 2012. STAN NA DZIEŃ 2012.12.01

WKVT · WKVL

DN15 – DN150

KUREK KULOWY TRÓJDROŻNY „PIONOWY" TYP VT ORAZ TYP VL

THREE-WAY „VERTICAL" BALL VALVE VT-TYPE AND VL-TYPE

ШАРОВЫЙ КРАН ТРЕХХОДОВОЙ „ВЕРТИКАЛЕН" ТИП VT И ТИП VL

Zastosowanie / Application / Применение

Gaz, substancje ropopochodne oraz inne płyny grupy 1 wg Dyrektywy 97/23/WE / Gas, petrochemical substances and other fluids in group 1 according to Directive 97/23/EC / Газ, нефтепродукты и другие среды группы 1 согласно Директиве 97/23/EC

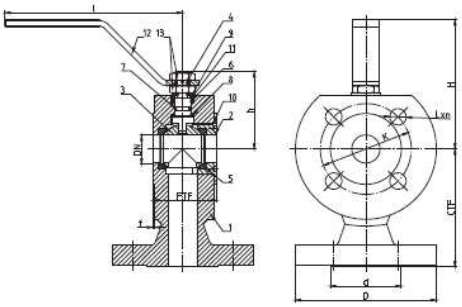

Tabela wymiarowa / Dimensions / Размеры

DN	PS [bar]	FTF [mm]	CTF [mm]	D [mm]	d [mm]	t [mm]	K [mm]	L [mm]	n [ilość]	h [mm]	l [mm]	H [mm]	S [mm]	Kvs [m³/h]	Waga [kg]	M [Nm]
15	16	46	82	95	45	2	65	14	4	64	140	106	-			2
20	16	49	89	105	58	2	75	14	4	69	140	110	-			3,5
25	16	49	95	115	68	2	85	14	4	69	140	110	-			8
32	16	70	107	140	78	2	100	18	4	85	195	142	-			15
40	16	70	120	150	88	2	110	M16	4	90,5	195	148	-			25
50	16	86	120	165	102	2	125	M16	4	98	195	155	-			34
65	16	106	150	185	122	2	145	M16	4	137	-		19			68
80	16	130	175	200	138	2	160	M16	8	144	-		19			126
100	16	160	180	220	158	2	180	M16	8	161	-		19			241
125	16	325	175	250	188	2	210	18	8	162,5	-		22			368
150	16	415	175	285	212	2	240	22	8	198,5	-		27			677

Kołnierze przyłączeniowe wg / Flanged connections acc. to / Фланцы согласно: PN-EN 1092-1:2001.
Powierzchnia uszczelniająca kołnierzy: typ B. / Flange facing type: B. / Уплотнительная поверхность фланцев тип B.
M – moment otwarcia kurka kulowego przy maksymalnej różnicy ciśnień powiększony o / Maximal opening torque enlarged by / Крутящий момент крана при максимальной разницы давлений, увеличенный на: 30%.

INFORMACJE TECHNICZNE ORAZ WYCENY INWESTYCYJNE U NASZYCH DORADCÓW

TAŚMY I FOLIE BUDOWLANE

TAŚMY I FOLIE OPAKOWANIOWE

MATERIAŁY IZOLUJĄCE I USZCZELNIAJĄCE

SYSTEMY DOCIEPLEŃ BUDYNKÓW

BEZPIECZEŃSTWO I HIGIENA PRACY

Chemia

Kropelek:
kontakt bezpośredni: +48 505 657 795

magazyn dla dostaw 114SIW: ul. Handlowa 2, 41-807 Zabrze
sklad.kropelek.zabrze@orangeseven.pl

Pecefał:
kontakt bezpośredni: +48 505 657 795

magazyn dla dostaw 114SIK: ul. Handlowa 2, 41-807 Zabrze
sklad.pecefal.zabrze@orangeseven.pl

Żeliwiarz:
kontakt bezpośredni: +48 505 657 795

magazyn dla dostaw 111SID: ul. Cegielnia Murcki 5, 40-749 Katowice
sklad.zeliwiarz.katowice@orangeseven.pl

Instalacje:
kontakt bezpośredni: +48 605 227 040

magazyn dla dostaw 110I: ul. Kościuszki 227, 40-600 Katowice
magazyn.instalacje.katowice@orangeseven.pl

magazyn dla dostaw 210I: ul. Zakliki z Mydlnik 16, 30-198 Kraków
magazyn.instalacje.krakow@orangeseven.pl

Chemia:
kontakt bezpośredni: +48 605 227 040

magazyn dla dostaw 110C: ul. Śląska 88, 40-742 Katowice
magazyn.chemia.katowice@orangeseven.pl

Adres do korespondencji i fakturowania: Orange Seven, ul. Opolskiego 1/21, 41-500 Chorzów

NIP: 627-102-81-14 **REGON:** 271-573-094 **KONTO:** ING Bank Śląski 38 1050 1214 1000 0023 1908 1341, Kredyt Bank 48 1500 1894 1218 9001 9487 0000

Pozostałe dane kontaktowe dostępne na portalu firmowym